MITSUBISHI L200 CLUB CAB

CENÍK

VÝBAVA	MOTOR	PŘEVODOVKA	POHON	CENÍKOVÁ CENA s DPH	SLEVA	AKČNÍ CENA s DPH
INVITE	2.4 DI-D (113 kW/154 k)	6MT	4WD	769 000 Kč (635 537 Kč bez DPH)	91 650 Kč (75 744 Kč bez DPH)	677 350 Kč (559 793 Kč bez DPH)

ZÁRUKA 5 let

Ceník platný od 1. 10. 2018 do 31. 10. 2018. Ceny jsou uvedeny včetně DPH 21%.

Uvedené ceny jsou doporučené. Dovozce si vyhrazuje právo na změnu cen vozidel, provedení a technických parametrů bez předchozího upozornění.

infolinka: info@mitsubishi-motors.cz

www.mitsubishi-motors.cz

VÝBAVA

BEZPEČNOST	INVITE
Čelní airbagy řidiče a spolujezdce, spínač deaktivace airbagu spolujezdce	●
Antiblokovací brzdový systém (ABS)	●
Systém aktivního řízení stability (ASC)	●
Systém elektronického řízení trakce (TCL)	●
Nouzový brzdový asistent (EBA)	●
Systém signalizace nouzového brzdění (ESS)	●
Bezpečnostní systém přednostního brzdění (BOS)	●
Elektronický systém rozdělení brzdného účinku (EBD)	●
Asistent rozjezdu do kopce (HSA)	●
Systém stabilizace přívěsu (TSA)	●
Karoserie s vyšší odolností proti nárazu (RISE)	●
Elektronický imobilizér	●
3bodový bezpečnostní pás ELR na předních sedadlech s předpínačem a omezovačem zátěže (x2)	●
3bodový bezpečnostní pás ELR na zadních sedadlech (x2)	●
Výškově stavitelné horní úchyty bezpečnostních pásů na předních sedadlech (x2)	●
Zadní ochrana proti podjetí (spodní ocelová trubka)	●

SVĚTLA A VIDITELNOST	INVITE
Halogenové přední světlomety s integrovanými ukazateli směru	●
Funkce denního svícení (DRL) integrovaná v předním nárazníku	●
Přední mlhová světla	4 884 Kč*
Osvětlení zadní části interiéru	●
Třetí zadní brzdové LED světlo	●

EXTERIÉR	INVITE
Manuálně ovládaná a sklopná vnější zpětná zrcátka v černé barvě	●
Parkovací kamera vzadu s projekcí na displeji audiosystému	1 990 Kč*
Parkovací senzory vzadu	9 117 Kč*
Lapače nečistot v předu i vzadu	●
Metalický nebo perleťový lak (cena včetně DPH)	16 000 Kč

INTERIÉR	INVITE
Uretanový 3ramenný volant	●
Uretanová hlavice řadicí páky	●
Palubní počítač (barevný LCD)	●
Středová konzola mezi předními sedadly	●
Středová loketní opěrka vpředu s úložným prostorem	●
Osvětlená odkládací schránka na straně spolujezdce	●
Vnitřní zpětné zrcátko s automatickým stmíváním	2 350 Kč*
Sluneční clona u řidiče a spolujezdce s kosmetickým zrcátkem a držákem lístků	●
Stropní madlo sklopné u spolujezdce (x1)	●

VÝBAVA

INTERIÉR	INVITE
Vnitřní madla na předních sloupcích řidiče a spolujezdce (x2)	●
Držáky lahví ve výplních předních dveří (x2)	●
Držáky nápojů vpředu ve středové konzole (x2)	●
Držáky lahví ve výplních zadních dveří (x2)	●

SEDADLA	INVITE
Látkové čalounění sedadel	●
Výškově nastavitelné sedadlo řidiče	●
Vyhřívaná přední sedadla	5 798*
Výškově nastavitelné opěrky hlavy na předních sedadlech (x2)	●
Opěrky hlavy na zadních sedadlech (x2)	●
Kapsa na zadní straně opěradla řidiče a spolujezdce	●

POHODLÍ	INVITE
Výškově nastavitelný volant	●
Manuální klimatizace s pylovým filtrem**	●
Systém automatického zastavení a nastartování motoru Clear Tec (AS&G)	●
Elektrické ovládání oken, okno řidiče s funkcí AUTO a ochranou proti přivření	●
Indikátor režimu 4WD na přístrojovém panelu	●
Indikátor řazení převodových stupňů na přístrojovém panelu	●
Centrální zamykání dveří s dálkovým ovládáním a dvěma ovladači	●
Automatické zamknutí dveří při nevědomém odemčení dálkovým ovladačem	●
Automatická aktivace zámků dveří při rozjezdu vozidla	●
Elektrická zásuvka 12V (ve středové loketní opěrce a v přední části středové konzoly) (x2)	●
Ovládání uzávěru palivové nádrže z místa řidiče	●

AUDIO A KOMUNIKACE	INVITE
2-DIN audiosystém, rádio LW/MW/FM, CD/MP3 přehrávač	●
Navigace Pioneer F-980 BT, 6,1" dotykový LCD, rádio MW/FM, CD/DVD/MP3 přehrávač, Bluetooth®, USB	25 490 Kč*
Navigace Pioneer F-88 DAB, 7" dotykový LCD, rádio MW/FM, CD/DVD/MP3 přehrávač, Bluetooth®, USB	38 990 Kč*
Pomocný vstup USB	●
4 reproduktory	●

OBECNÉ PARAMETRY	INVITE
Pohon všech kol "Easy Select" (4WD)	●
Redukční převodovka systému pohonu všech kol (4WD)	●
Uzávěrka zadního diferenciálu	●
Ocelové disky kol 16" + pneumatiky 205 R16	●
Plnohodnotné rezervní kolo	●
Oka pro ukotvení nákladu v korbě (x6)	●

* ceny jsou včetně DPH a nezahrnují montáž

** klimatizace používá chladivo HFC-134a, jehož GWP přesahuje hodnotu 150 ve smyslu nařízení EU č. 517/2014

TECHNICKÉ ÚDAJE

MODEL		
Pohon		4WD
Motor		2.4 DI-D
		AS&G
Převodovka		6stupňová manuální (6MT)
Výbavový stupeň		INVITE

MOTOR		
Typ		16ventilový řadový čtyřválec přeplňovaný s mezichladičem DOHC DI-D + DPF
Zdvihový objem	ccm	2 442
Úroveň emisí		EURO 6b
Max. výkon	kW (k)/ot/min	113 (154) / 3 500
Max. točivý moment	Nm /ot/min	380 / 1 500 - 2 500
Typ paliva		Motorová nafta
Objem palivové nádrže	l	75

JÍZDNÍ VÝKONY A SPOTŘEBA		
Max. rychlost	km/h	169
Zrychlení (0-100 km/h)	s	12,2
Spotřeba paliva, komb. provoz	l/100 km	6,4
Emise CO_2, kombinovaný provoz	g/km	169

ROZMĚRY A HMOTNOSTI		
Celková délka	mm	5 195
Celková šířka	mm	1 785
Celková výška	mm	1 770
Rozvor kol	mm	3 000
Rozchod kol vpředu / vzadu	mm	1 520 / 1 515
Světlá výška	mm	225
Provozní hmotnost	kg	1 895
Největší tech. přípustná hmotnost	kg	2 850
Hmotnost brzděného přívěsu	kg	3 000
Hmotnost nebrzděného přívěsu	kg	750
Minimální poloměr otáčení	m	5,9
Délka nákladového prostoru	mm	1 850
Šířka nákladového prostoru	mm	1 470
Výška nákladového prostoru	mm	475
Výška ložné plochy nad zemí	mm	845

PNEUMATIKY A DISKY	
Přední a zadní	205 R16C 110/108 8PR

VLASTNOSTI V TERÉNU		
Maximální boční náklon		45,0°
Přední nájezdový úhel		30,0°
Zadní nájezdový úhel		25,0°
Přejezdový úhel		24,0°
Brodivost	mm	600

* po motáži originálního příslušenství

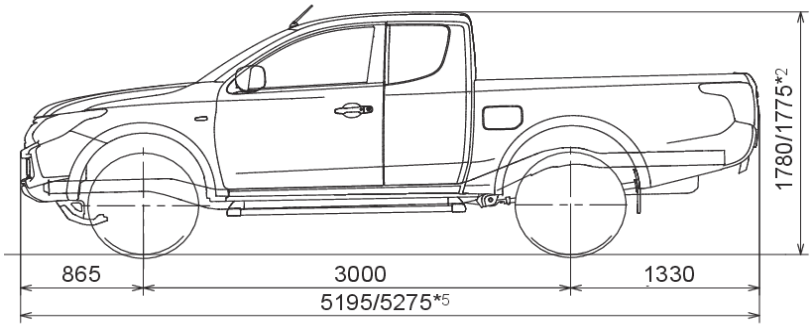

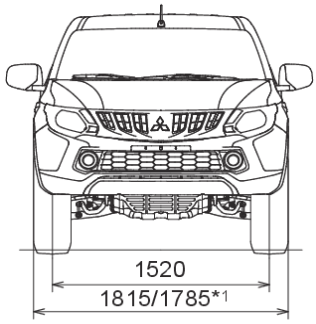

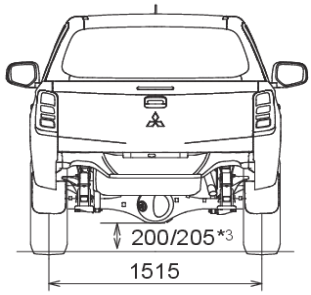

Veškeré rozměry jsou uvedeny v milimetrech.

Veškerá data, údaje a vyobrazení jsou určeny pouze k informačnímu účelu a tento materiál není nabídkou, resp. návrhem na uzavření smlouvy. Údaje uváděné o spotřebách a emisích vozidel odpovídají měřením dle příslušných směrnic a nařízení EU nebo předpisů EHK a mohou se lišit od hodnot dosahovaných v reálném provozu. Dovozce si vyhrazuje právo na změnu provedení vozidel a technických parametrů bez předchozího upozornění. Detail nabídky konzultujte se svým prodejcem.

Razítko autorizovaného prodejce Mitsubishi Motors: