MITSUBISHI OUTLANDER MY19 - TECHNICKÉ ÚDAJE

MODEL							
Pohon		2WD				4WD	
Motor		2.0 MIVEC se systémem AS&G	2.0 MIVEC LPG se systémem AS&G	2.0 MIVEC se systémem AS&G	2.0 MIVEC LPG se systémem AS&G	2.0 MIVEC se systémem AS&G	2.0 MIVEC LPG se systémem AS&G
Převodovka		5stupňová manuální (5MT)		CVT		CVT	
Výbavový stupeň		INTENSE		INTENSE		INTENSE, INTENSE+, INSTYLE	

MOTOR							
Typ		16ventilový řadový zážehový čtyřválec					
Zdvihový objem	ccm	1 998					
Úroveň emisí		EURO 6d-temp					
Max. výkon	kW (k)/ot/min	110 (150) / 6 000					
Max. točivý moment	Nm /ot/min	195 / 4 200					
Typ paliva		Bezolovnatý benzín (RON95)					
Objem palivové nádrže	l	63	63 benzín + 60 LPG	63	63 benzín + 60 LPG	60	63 benzín + 60 LPG

JÍZDNÍ VÝKONY A SPOTŘEBA							
Max. rychlost	km/h	190	190	192	192	190	190
Zrychlení (0-100 km/h)	s	10,9	10,9	12,1	12,1	13,3	13,3
Spotřeba paliva, komb. provoz	l/100 km	7,3	7,3	7,1	7,1	7,5	7,5
Emise CO_2, kombinovaný provoz	g/km	167	167	163	163	171	171

ROZMĚRY A HMOTNOSTI				
Celková délka	mm	4 695		
Celková šířka	mm	1 810		
Celková výška	mm	1 710		
Rozvor kol	mm	2 670		
Rozchod kol vpředu / vzadu	mm	1 540 / 1 540		
Světlá výška	mm	190		
Provozní hmotnost	kg	1 485	1 520	1 585 (INTENSE), 1 615 (INTENSE+, INSTYLE)
Největší tech. přípustná hmotnost	kg	1 900	1 980	2 045 (INTENSE), 2 225 (INTENSE+, INSTYLE)
Hmotnost brzděného přívěsu	kg	1 600		
Hmotnost nebrzděného přívěsu	kg	745	750	750
Minimální poloměr otáčení	m	5,3		
Objem zavazadlového prostoru	l	667*		

PNEUMATIKY A DISKY	
Přední a zadní	215 / 70 R16 (INTENSE), 225 / 55 R18 (INTENSE+, INSTYLE)
Rozměr a typ disků	Slitinové 6,5 J x 16 (INTENSE), slitinové 7,0 J x 18 (INTENSE+, INSTYLE)

VLASTNOSTI V TERÉNU			
Přední nájezdový úhel		21,0°	
Zadní nájezdový úhel	22,5°	22,5°	21,0°
Přejezdový úhel		21,0°	

* po montáži originálního příslušenství

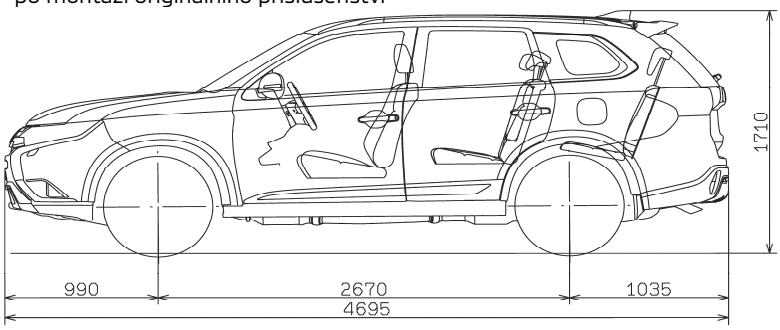

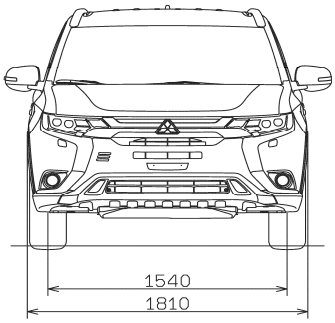

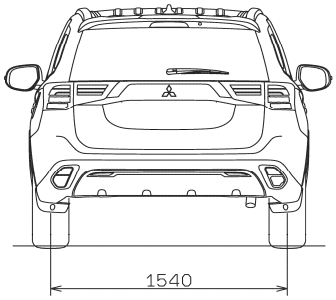

Veškeré rozměry jsou uvedeny v milimetrech.

Razítko autorizovaného prodejce Mitsubishi Motors:

Veškerá data, údaje a vyobrazení jsou určeny pouze k informačnímu účelu a tento materiál není nabídkou, resp. návrhem na uzavření smlouvy. Údaje uváděné o spotřebách a emisích vozidel odpovídají měřením dle příslušných směrnic a nařízení EU nebo předpisů EHK a mohou se lišit od hodnot dosahovaných v reálném provozu. Dovozce si vyhrazuje právo na změnu provedení vozidel a technických parametrů bez předchozího upozornění. Detail nabídky konzultujte se svým prodejcem.